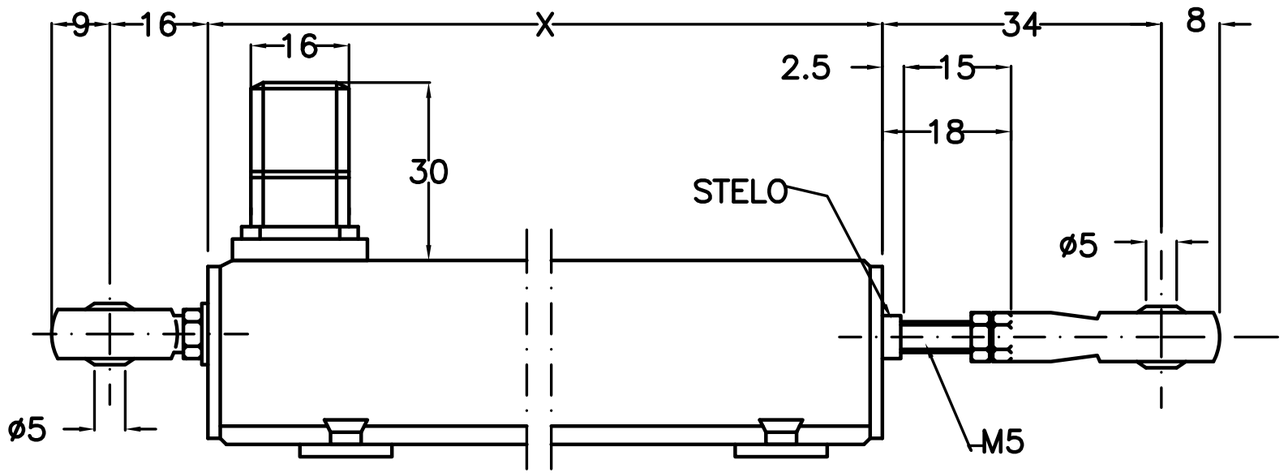

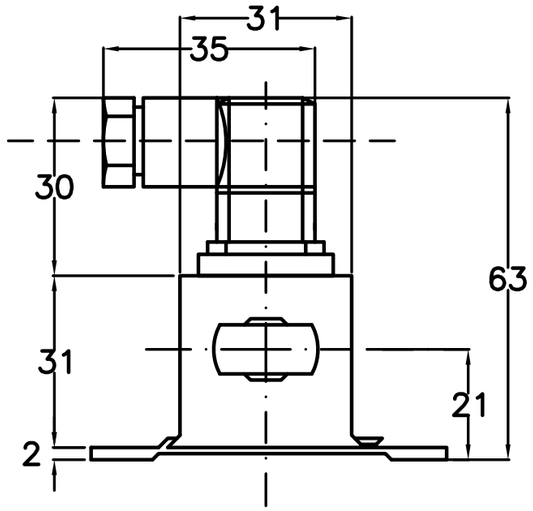

CORSA STROKE	X
50	187
100	237
150	287
200	337
250	387
300	437
400	537
500	637

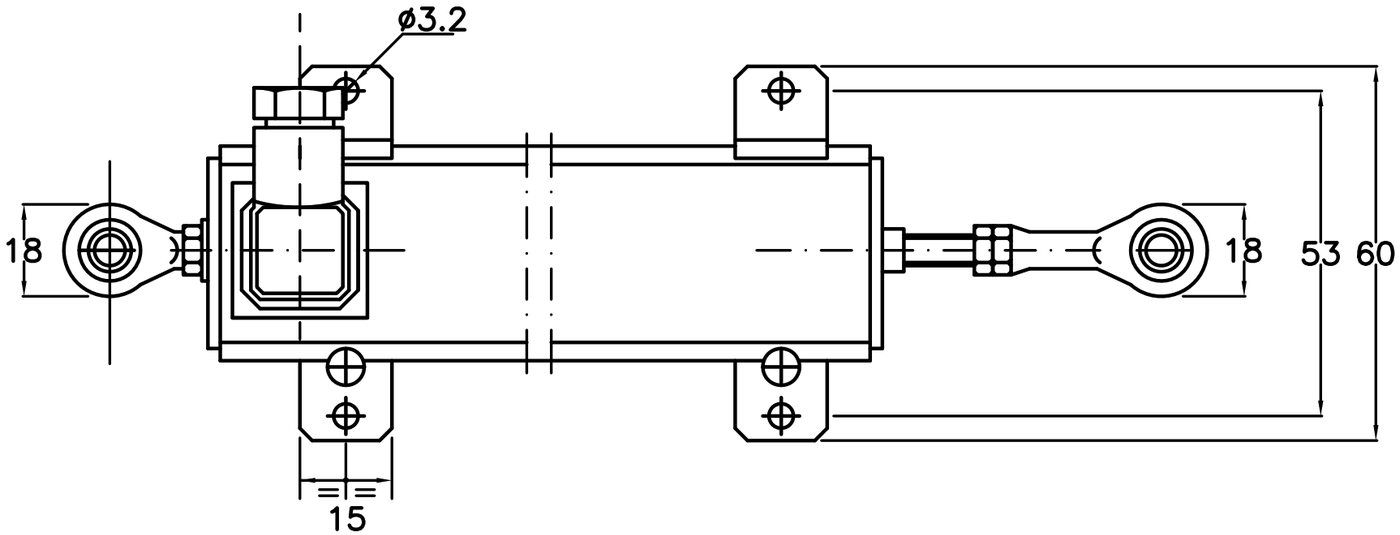

DISEGNO N. M1397V	CODICE	SCALA	FOGLIO	SOSTITUITO DA	DATA	FIRMA	DISEGNATO T.R.	DATA 1410.09	SOFTWARE
DENOMINAZIONE PL2S–V Potenziometro lineare		TOLL.	MATER.	SOSTITUISCE	DATA	FIRMA	VISTO	FILE	
NOTE		MODIFICHE	DESCRIZIONE		DATA	FIRMA			
CLIENTE									

elap SPA
VIA VITTORIO VENETO, 4
20094 CORSICO (Milano)
TEL.024519561 FAX.0245103406